Trimod Besta

Trimod Besta Füllstandschalter
Trimod Besta Level Switch
Trimod Besta Contrôleur de niveau

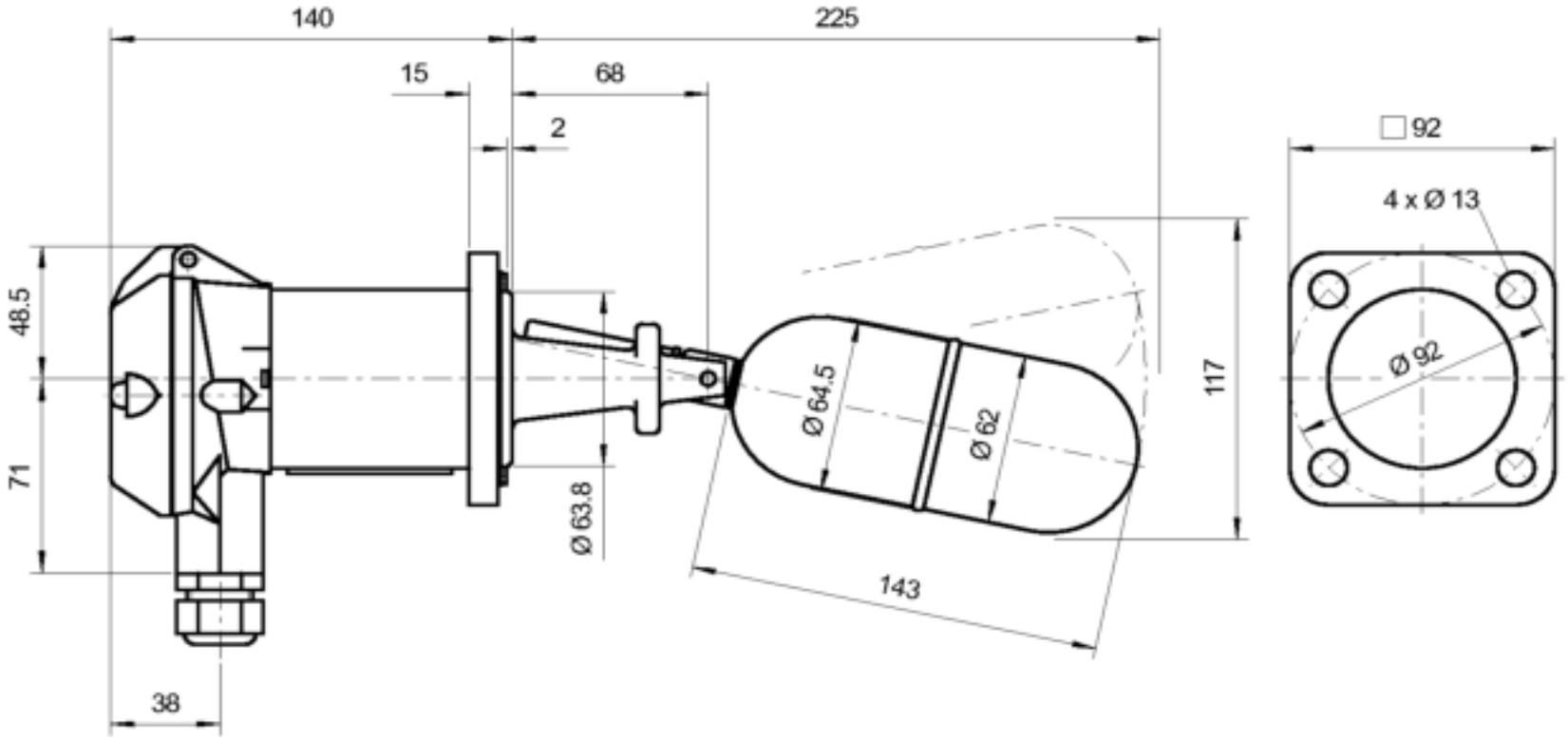

Gasket Ø77/64x2 Blue Gard 3000

Safety Integrity Level:	**SIL 1** **(SIL 3 capable)**
Dimensionen / Dimensions mm	
Ship register certificate:	ABS, BV, DNV·GL, LR, RINA, RS, ClassNK
Überwurfflansch / Slip-on flange / Bride folle	--
Schmelze / Heat no:	
Bachofen-Nr. / Bachofen no:	
Dichteinheit / Fixflansch / Sealing unit / Fixed flange / Unité d'étanchéité / Bride fixe	1.4408
Schmelze / Heat no:	
Bachofen-Nr. / Bachofen no:	
Schwimmer / Float / Flotteur	1.4571

Typ / Type / Type	**A 01 04** (Art. no. A415604)	Schaltmodul / Switch module / Module de commande	**A**	Flanschmodul / Flange module / Module de bride	**01**	Schwimmermodul / Float module / Module de flotteur	**04**
Betriebstemperatur / Operating temp. / Temp. de service	0 to 300°C	Gehäusematerial / Housing material / Matériau boîtier	Aluminium Sea water resistant	Nenndruck / -weite / Nom. Pressure / -Diameter / Pression- / Section Nominal	PN 25	Schaltdifferenz / Operating diff. / Différentiel	12 mm
Umgebungstemp. / Ambient temp. / Temp. d'ambiance	0 to 70°C	Kabeleinführung / Cable entry / Presse-étoupe	M20 x 1.5	Norm / Standard / Norme	Besta	Dichte min. / Density min. / Densité min.	0.700 kg/dm³
Schaltleistung / Switch rating / Pouvoir de coupure	5A / 250VAC 5A / 30VDC	Schutzart / Enclosure / Cl. de protection	IP65	Dichtungsart / Flange Facing / Type d'étanchéité	Raised face	Nenn- / Prüfdruck / Nominal / Test press. / Pression nominal / d'épreuve	PN 25 bar PP 38 bar

Order no.	
Stk./ pcs./quant.	
Date/Visa	20.10.17 / SIA

BACHOFEN
INDUSTRIAL AUTOMATION
Bachofen AG, Ackerstrasse 42
CH-8610 Uster/Switzerland
Phone +41 44 944 11 11
Fax +41 44 944 12 33
info@trimodbesta.com
www.trimodbesta.com

011015/TSI